FAMILY

ファミリーメディカルチェア V.1（ヴィワン）

MEDICAL CHAIR V.1

搬入・設置方法

※必ずお読み下さい

A 通路幅が 88 cm以上ある場合

そのまま搬入可能です

開梱時のサイズ

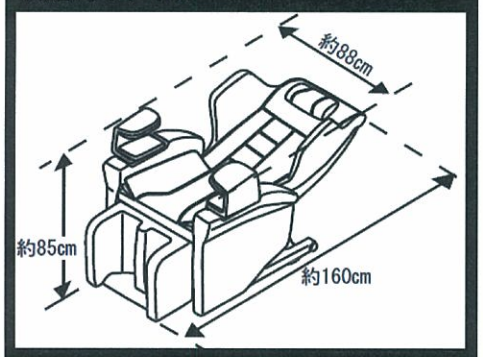

搬入可能な通路幅: 約88cm以上

1

この状態で箱に入っています

2

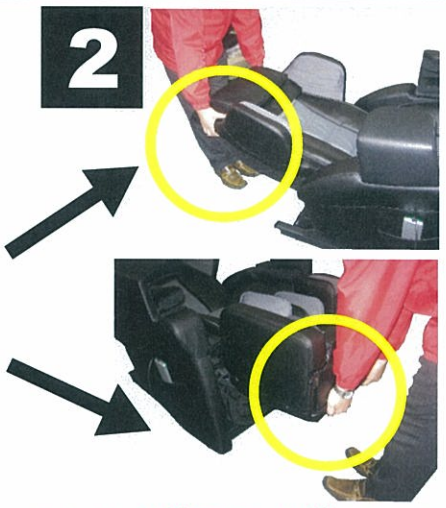

1人は上腕ユニット横を持ちます
1人はフットレスト下部を持ちます

3

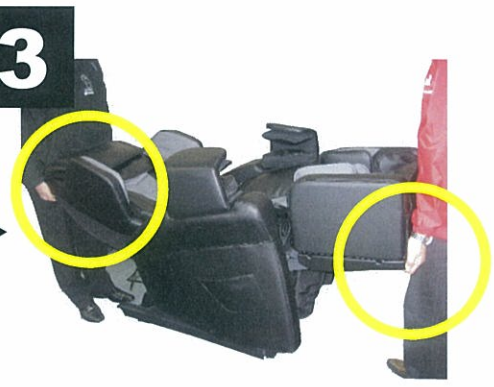

このように持ち上げて運びます

B 通路幅が 74 cm以上 88 cm未満の場合

サイドユニットをはずす必要があります

サイドユニットの外し方

用意していただくもの

①T型レンチ（付属品）

②ラジオペンチ

1

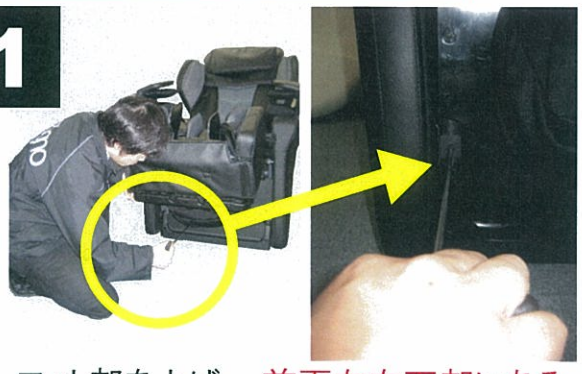

フット部を上げ、前面左右下部にあるボルトをT型レンチで外します。

2

続いて背面部左右下にあるボルトを六角レンチで外します。

3

アーム部を上へ持ち上げます。

4

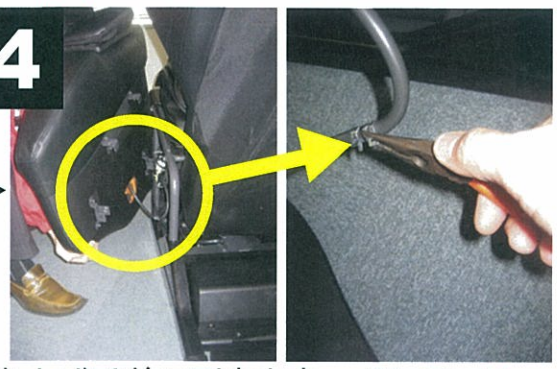

持ち上げ手前に引きます。そしてエアーホースジョイント部をラジオペンチで外して完了です。

5

もう片側も同時に外します。

通常搬入時

サイドユニットを外した時のサイズ

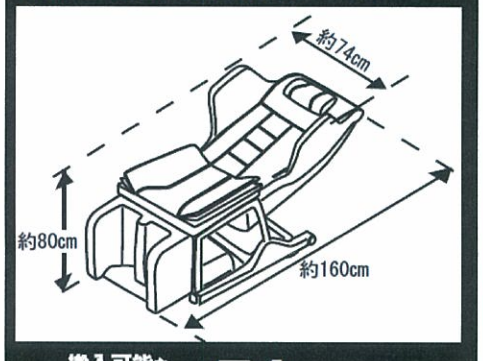

搬入可能な通路幅: 約74cm以上

階段搬入時（2F上げ必要通路幅80cm以上）

本体幅は72cmですが階段搬入の場合は横から2人で支える形になるので搬入幅最低80cm必要です。

1

ヘッドレスト部を下に逆立ちさせるように立てます。

2

片方の手で上腕ユニット下部をもう片方の手で本体フレーム下を支えるように持ちます。
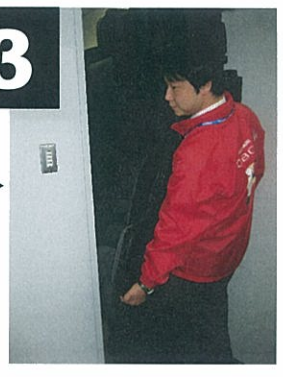
3